REISSER

ZEITLOSES **DESIGN**

CUCINA

CUCINA

OB BEIM KOCHEN ODER HÄNDE WASCHEN: WASSER IST EIN ELEMENTARER BESTANDTEIL VIELER TÄTIGKEITEN IN DER KÜCHE. DAHER IST DIE WAHL DER RICHTIGEN KÜCHENARMATUR VON WICHTIGER BEDEUTUNG.

REISSER bietet ihnen in der Cucina Serie: stilprägendes Design und professionelle Funktionalität, um Ihnen ein inspirierendes Küchenerlebnis zu ermöglichen.

INHALT

CUCINA M 4 – 5

CUCINA I 6 – 9

CUCINA P 10 – 11

CUCINA E 12 – 13

CUCINA K 13

CUCINA L 14 – 15

CUCINA G 16 – 17

CUCINA C 18 – 21

CUCINA R 22 – 23

CUCINA F 24 – 25

PRODUKTSPEZIFIKATIONEN 26 – 31

CUCINA M
KLASSISCHE
&
ZEITLOSE LINIEN

Edler Glanz, präzise Kanten, exakte Radien: Die Verarbeitung der CUCINA M Armaturen von REISSER spiegelt sich in der Liebe zum Detail wider.

1

2

2

1

PRODUKTSPEZIFIKATIONEN ab Seite 26

PRODUKTSPEZIFIKATIONEN ab Seite 26

3

CUCINA I
MAXIMALISTISCHE FORMEN MIT UNVERWECHSELBARER OPTIK

Mit der Oberfläche Schwarz matt lässt sich der Lebensraum in der Küche vielfältig inszenieren: von ausgewogener Harmonie bis zu ausdrucksstarkem Kontrast.

4

3

Alle Preise auf Anfrage

6

5

CUCINA I
MODERN & FUNKTIONAL

7

PRODUKTSPEZIFIKATIONEN ab Seite 26

Alle Preise auf Anfrage

PRODUKTSPEZIFIKATIONEN ab Seite 26

CUCINA P
ERGONOMISCHES DESIGN
FÜR DEN TÄGLICHEN GEBRAUCH

8

9

10

10

Alle Preise auf Anfrage

PRODUKTSPEZIFIKATIONEN ab Seite 26

11

11

12

CUCINA E UND CUCINA K
MINIMALISMUS
&
ÄSTHETISCHER GESCHMACK

Der Einhebelmischer verbindet Design, Komfort und Professionalität mit großer Bewegungsfreiheit und Design.

13

Alle Preise auf Anfrage

14

15

CUCINA L
DIE PERFEKTE MISCHUNG
AUS DESIGN UND FUNKTIONALITÄT

Mit dem ausziehbaren Auslauf trifft geradliniges Design auf praktische Funktionalität in Ihrer Küche.

Alle Preise auf Anfrage

PRODUKTSPEZIFIKATIONEN ab Seite 26

CUCINA G
EXKLUSIV
&
RAFFINIERT

16

17

18

Alle Preise auf Anfrage

PRODUKTSPEZIFIKATIONEN ab Seite 26

PRODUKTSPEZIFIKATIONEN ab Seite 26

CUCINA C
KOMFORTABLE PROFESSIONALITÄT

20

Alle Preise auf Anfrage

23

20

PRODUKTSPEZIFIKATIONEN ab Seite 26

CUCINA C ELEGANTES DESIGN

19

20

21

22

Individuelle Anforderungen erfordern individuelle Küchenarmaturen. Die Cucina C unterstützt Sie gezielt und effizient bei jedem Arbeitsvorgang in der Küche.

22

23

Alle Preise auf Anfrage

26

CUCINA R
EMOTIONEN
IN IHREM KÜCHENUMFELD

Eine Atmosphäre im alten Stil,
die durch traditionelle Formen fasziniert.

24

25

PRODUKTSPEZIFIKATIONEN ab Seite 26

Alle Preise auf Anfrage

27

CUCINA F GLÄNZENDER AUFTRITT

Die Cucina F Armatur konzentriert sich auf ihre Funktion, nimmt sich zurück und fällt gerade dadurch besonders auf. Geradlinig und edel.

CUCINA

Spülmittelspender, Metall
Volumen: 500 ml

Chrom
Art. Nr.

GD2120

Edelstahlfinish
Art. Nr.
GD2120/6

Schwarz matt/Chrom
Art. Nr.
GD2120/4

PRODUKTSPEZIFIKATIONEN ab Seite 26

Alle Preise auf Anfrage

CUCINA M 1

Einhebel-Küchenarmatur mit C-Auslauf
Festauslauf

- 25 mm Kartusche
- 450 mm lange Anschlussschläuche mit 3/8“ Anschlussmutter

Chrom
Art. Nr.
GD2135

Schwarz matt
Art. Nr.
GD2135/4

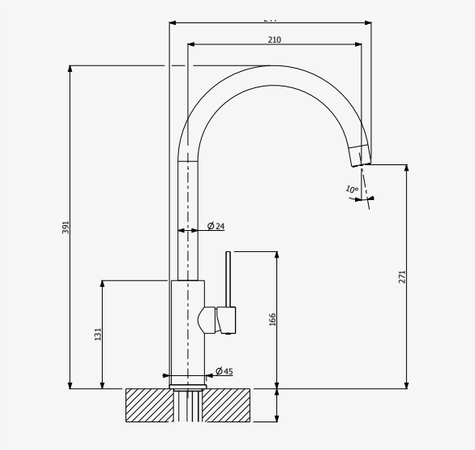

CUCINA M 2

Einhebel-Küchenarmatur mit C-Auslauf
und herausziehbarer Schlauchbrause

- 2-Strahlbrause aus Metall Messing)
- nylonummantelter Brauseschlauch; L 1500 mm
- 25 mm Kartusche
- 450 mm lange Anschlussschläuche mit 3/8“ Anschlussmutter

Chrom
Art. Nr.
GD2130

Schwarz matt
Art. Nr.
GD2130/4

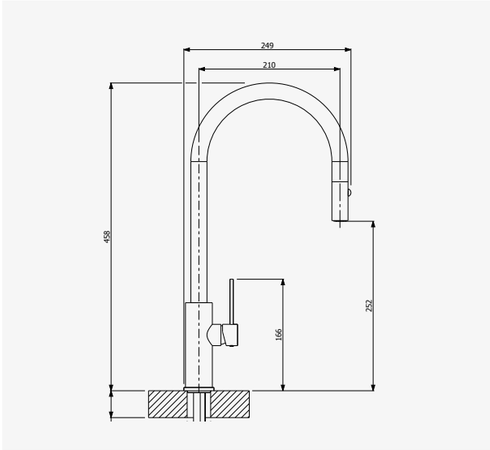

CUCINA I 6 7

Einhebel-Küchenarmatur mit C-Auslauf
und herausziehbarer Brause

- 2-Strahlbrause aus Metall Messing)
- nylonummantelter Brauseschlauch; L1500 mm
- 25 mm Kartusche
- 450 mm lange Anschlussschläuche mit 3/8“ Anschlussmutter

Chrom
Art. Nr.
GD2020

Edelstahlfinish
Art. Nr.
GD2020/6

Schwarz matt
Art. Nr.
GD2020/4

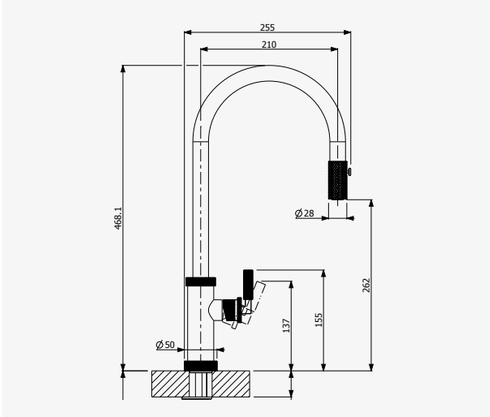

CUCINA P 8

Spültisch-Einhandmischer
mit Geschirrbrause

- Edelstahl matt
- schwenkbar
- mit flexiblen Anschlussschläuchen
- Auslaufhöhe: 150 mm
- Ausladung: 205 mm

Edelstahl matt
Art. Nr.
GD41330

Niederdruck
Art. Nr.
GD41830

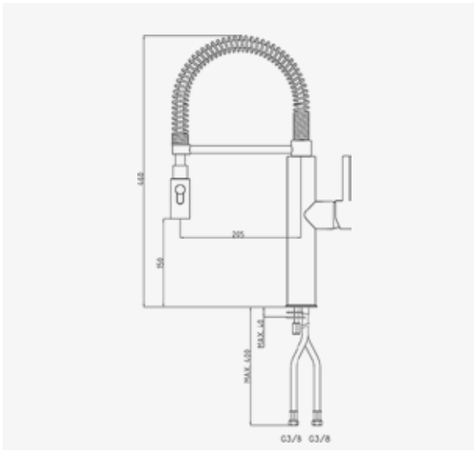

CUCINA I 3 4

Einhebel-Küchenarmatur mit J-Auslauf
und herausziehbarer Brause

- 2-Strahlbrause aus Metall Messing)
- nylonummantelter Brauseschlauch; L 1500 mm
- 35 mm Kartusche
- 450 mm lange Anschlussschläuche mit 3/8“ Anschlussmutter

Schwarz matt
Art. Nr.
GD2010/4

Nickel gebürstet
Art. Nr.
GD2010/5

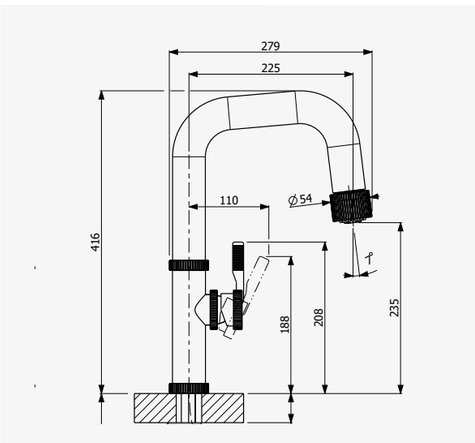

CUCINA I 5

Einhebel-Küchenarmatur aus Massiv-Edelstahl mit J-Auslauf und herausziehbarer Brause

- 2-Strahlbrause aus Metall (Edelstahl)
- nylonummantelter Brauseschlauch; L 1500 mm
- 25 mm Kartusche
- 500 mm lange Anschlussschläuche mit 3/8“ Anschlussmutter

Massiv-Edelstahl
Art. Nr.
GD2000

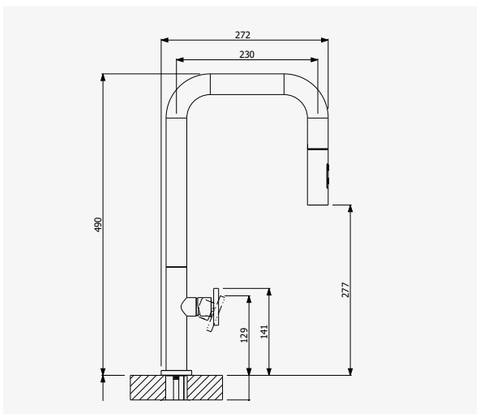

CUCINA P 9

Semi-Professionelle Einhebel-Küchenarmaturmit flexiblen C-Auslauf und Schlauchbrause

- 2-Strahlbrause aus Metall Messing)
- 35 mm Kartusche
- 450 mm lange Anschlussschläuche mit 3/8“ Anschlussmutter

Chrom
Art. Nr.
GD2035

Edelstahlfinish
Art. Nr.
GD2035/6

Schwarz matt
Art. Nr.
GD2035/4

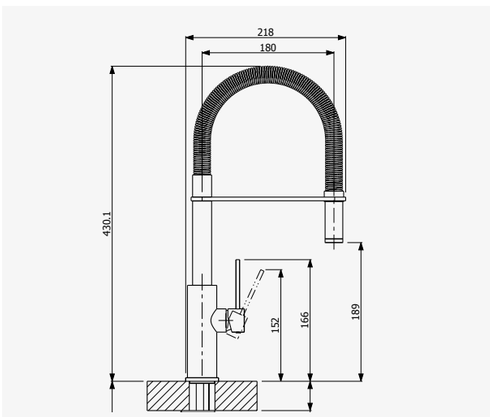

CUCINA P 10

Chrom

Semi-Professionell Einhebel-Küchenarmatur mit flexiblem C-Auslauf und Schlauchbrause

- 1-Strahlbrause aus Metall (Messing)
- 25 mm Kartusche
- 450 mm lange Anschlussschläuche mit 3/8“ Anschlussmutter

Chrom
Art. Nr.
GD2140

Schwarz matt
Art. Nr.
GD2140/4

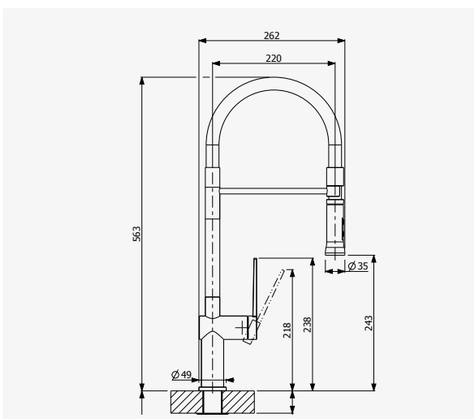

Alle Preise auf Anfrage

CUCINA E 11

Einhebel-Küchenarmatur mit Festauslauf

- 40 mm Kartusche
- 450 mm lange Anschluss-schläuche mit 3/8“ Anschlussmutter

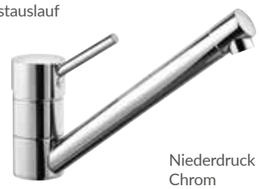

Chrom	Edelstahlfinish	Niederdruck Chrom
Art. Nr.	**Art. Nr.**	**Art. Nr.**
GD2092	GD2092/6	GD2892

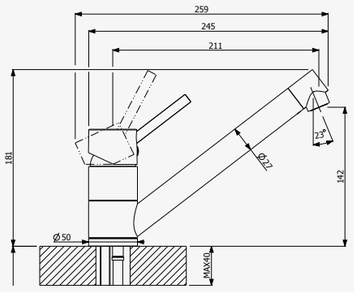

CUCINA E 12

Einhebel-Küchenarmatur mit herausziehbarer Schlauchbrause

- 1-Strahlbrause aus Kunststoff
- nylonummantelter Brauseschlauch; L 1500mm
- 40 mm Kartusche
- 450 mm lange Anschlussschläuche mit 3/8“ Anschlussmutter

Chrom	Edelstahlfinish	Niederdruck Chrom
Art. Nr.	**Art. Nr.**	**Art. Nr.**
GD2090	GD2090/6	GD2890

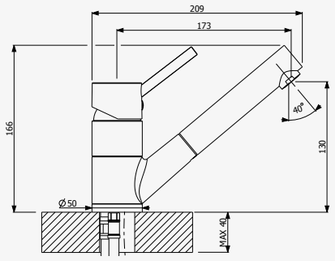

CUCINA K 13

Einhebel-Küchenarmatur mit C-Auslauf und versteckter, herausziehbarer Schlauchbrause

- 1-Strahlbrause aus Kunststoff
- nylonummantelter Brauseschlauch; L 1500 mm
- 35 mm Kartusche
- 450 mm lange Anschlussschläuche mit 3/8“ Anschlussmutter

Chrom	Edelstahlfinish
Art. Nr.	**Art. Nr.**
GD2100	GD2100/6

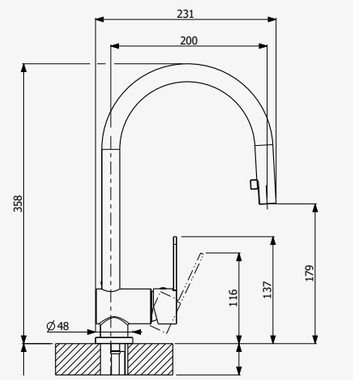

CUCINA L 14

Einhebel-Küchenarmatur mit L-Auslauf und herausziehbarer Schlauchbrause

- 1-Strahlbrause aus Metall Messing)
- nylonummantelter Brauseschlauch; L 1500mm
- 35 mm Kartusche
- 450 mm lange Anschlussschläuche mit 3/8“ Anschlussmutter

Chrom	Edelstahlfinish	Schwarz matt
Art. Nr.	**Art. Nr.**	**Art. Nr.**
GD2040	GD2040/6	GD2040/4

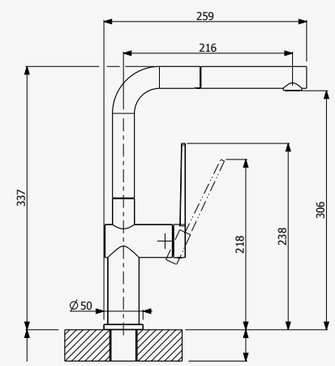

CUCINA L 15

Einhebel-Küchenarmatur mit L-Auslauf Festauslauf

- 35 mm Kartusche
- 450 mm lange Anschlussschläuche mit 3/8“ Anschlussmutter

Chrom	Edelstahlfinish	Schwarz matt
Art. Nr.	**Art. Nr.**	**Art. Nr.**
GD2047	GD2047/6	GD2047/4

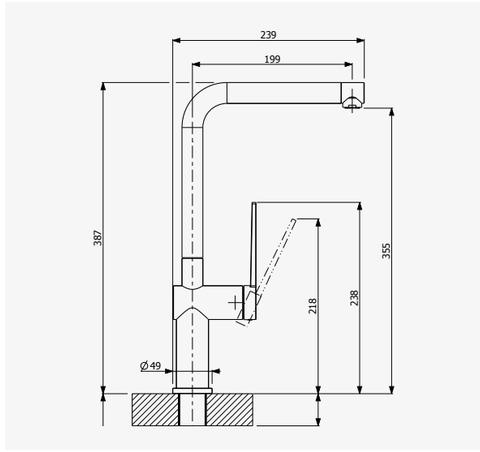

CUCINA G 16

Einhebel-Küchenarmatur mit C-Auslauf und herausziehbarer Schlauchbrause

- 1-Strahlbrause aus Kunststoff
- nylonummantelter Brauseschlauch; L 1500mm
- 35 mm Kartusche
- 450 mm lange Anschlussschläuche mit 3/8“ Anschlussmutter

Chrom	Edelstahlfinish	Niederdruck Chrom
Art. Nr.	**Art. Nr.**	**Art. Nr.**
GD2082	GD2082/6	GD2882

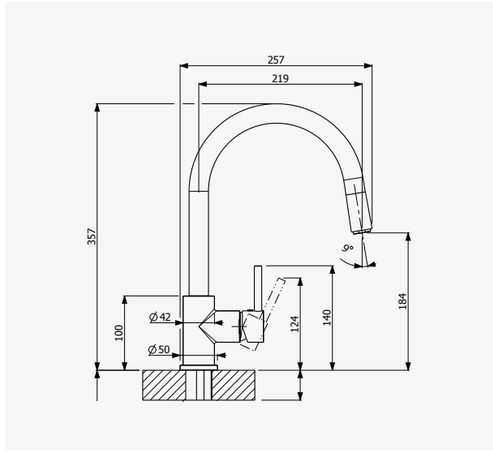

CUCINA G 17

Einhebel-Küchenarmatur mit L-Auslauf und herausziehbarer Schlauchbrause

- 1-Strahlbrause aus Kunststoff
- nylonummantelter Brause-schlauch; L 1500 mm
- 35 mm Kartusche
- 450 mm lange Anschlussschläuche mit 3/8“ Anschlussmutter

Chrom	Edelstahlfinish
Art. Nr.	**Art. Nr.**
GD2080	GD2080/6

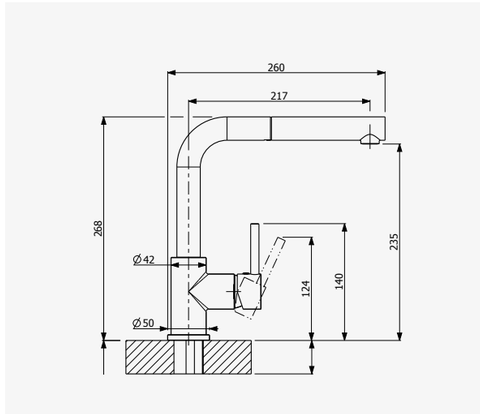

CUCINA G 18

Einhebel-Küchenarmatur mit L-Auslauf Festauslauf

- 35 mm Kartusche
- 450 mm lange Anschlussschläuche mit 3/8“ Anschlussmutter

Chrom	Niederdruck Chrom	Edelstahlfinish
Art. Nr.	**Art. Nr.**	**Art. Nr.**
GD2084	GD2884	GD2084/6

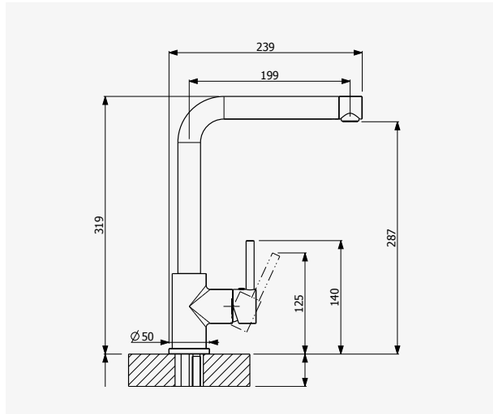

CUCINA C 19

schwenkbarer Auslauf, kermische Dichtscheiben, flexible Anschlussschläuche, verchromt

Auslaufhöhe: 164 mm
Ausladung: 225 mm

Art. Nr.
GD41324

desgl., jedoch für Niederdruck-Elektrospeicherr
Art. Nr.
GD41824

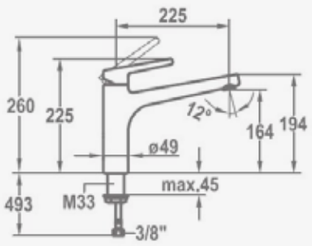

CUCINA C 20

mit Geräteabsperrventil, schwenkbarer Auslauf, kermische Dichtscheiben, flexible Anschlussschläuche, verchromt

Auslaufhöhe: 143 mm
Ausladung: 225 mm

Art. Nr.
GD41328

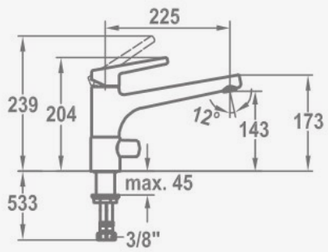

CUCINA C 21

mit Auszugsbrause, kermische Dichtscheiben, flexible Anschlussschläuche, verchromt

Auslaufhöhe: 139 mm
Ausladung: 230 mm

Art. Nr.
GD41325

desgl., jedoch für Niederdruck-Elektrospeicherr
Art. Nr.
GD41825

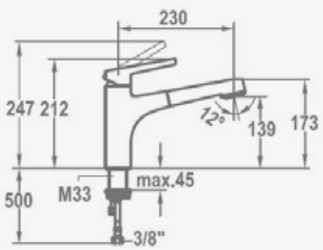

CUCINA C 22

seitenbedient, schwenkbarer Auslauf, kermische Dichtscheiben, flexible Anschlussschläuche, verchromt

Auslaufhöhe: 279 mm
Ausladung: 225 mm

Art. Nr.
GD41327

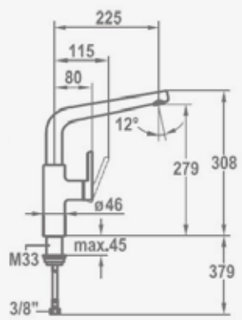

CUCINA C 23

seitenbedient, mit Auszugsbrause, schwenkbarer Auslauf, kermische Dichtscheiben, flexible Anschlussschläuche, verchromt

Auslaufhöhe: 272 mm
Ausladung: 225 mm

Art. Nr.
GD41329

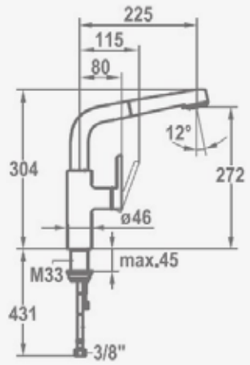

CUCINA R 24

Einhebel-Küchenarmatur mit L-Auslauf Festauslauf

- 40 mm Kartusche
- 450 mm lange Anschlussschläuche mit 3/8“ Anschlussmutter

Chrom
Art. Nr.
GD2075

Old Brass
Art. Nr.
GD2075/2

Tobacco (antique brass)
Art. Nr.
GD2075/3

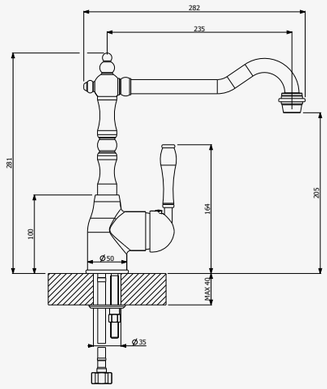

CUCINA R 25 26

Einhebel-Küchenarmatur mit C-Auslauf und herausziehbarer Schlauchbrause

- nylonummantelter Brauseschlauch; L 1500mm
- 35 mm Kartusche
- 450 mm lange Anschlussschläuche mit 3/8“ Anschlussmutter

Chrom
Art. Nr.
GD2048

Old Brass
Art. Nr.
GD2048/2

Tobacco (antique brass)
Art. Nr.
GD2048/3

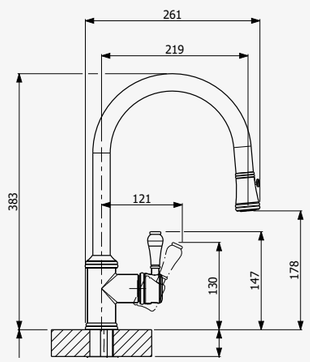

CUCINA F 27

Einhebel-Küchenarmatur L-Auslauf; schwenkbarer Auslauf für Vorfenstermontage Mindestabstand Arbeitsplatte – V orfenster: 12 cm

- 25 mm Kartusche
- 450 mm lange Anschlussschläuche mit 3/8“ Anschlussmutter

Chrom
Art. Nr.
GD2110

Edelstahlfinish
Art. Nr.
GD2110/6

Schwarz matt
Art. Nr.
GD2110/4

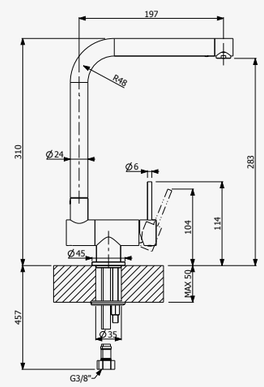

Klimaneutral Druckprodukt
ClimatePartner.com/10742-2208-1004

REISSER

Leistungsstark und präsent!

ÜBER **50 STANDORTE** UND 35 DESIGNBAD-AUSSTELLUNGEN

Öffnungszeiten und Wegweiser im Internet unter www.reisser.de

Aalen 73431
Robert-Bosch-Str. 90, Tel: 07361/587-0

Backnang 71522
Isarstr. 3, Tel: 07191/9630-0

Balingen 72336
Hölzlestr. 19, Tel: 07433/179-0

Biberach 88400 ▲
Haberhäuslestraße 14,
Tel: 07351/5298351

Binzen 79589
Am Dreispitz 1, Tel: 07621/9698-0

REISSER-Zentrale Böblingen 71034
Hanns-Klemm-Str. 21, Tel: 07031/6665-0

Bruchsal 76646
Kinzigstraße 8, Tel: 07251/39137-0

Calw 75365 ▲
Weiherstraße 10, Tel: 07051/5888952

Darmstadt 64293
Bunsenstr. 4, Tel: 06151/8093-0

Deizisau 73779
Esslinger Str. 11, Tel: 07153/6160-0

Freiburg 79111
Jechtinger Str. 7, Tel: 0761/4546-0

Freiburg 79108 ▲
Robert-Bunsen-Str. 4, Tel: 0761/5030-323

Freiburg 79102 ▲
Günterstalstr. 25, Tel: 0761/7048030

Göppingen 73037
Holzheimer Str. 17, Tel: 07161/97829-0

Heilbronn 74076
Etzelstr. 41, Tel: 07131/1581-0

Kaiserslautern 67655
Barbarossastr. 31, Tel: 0631/36128-14

Karlsruhe 76185
Ziegelstr. 4, Tel: 0721/9158519-0

Karlsruhe 76185 ▲
Liststraße 22, Tel: 0721/957819-0

Kempten 87439
Rottachstr. 75, Tel: 0831/9892-0

Kirchheim a. N. 74366 ▲
Ernst-Ackermann-Str. 8,
Tel: 07143/9665617

Lahr 77933 ▲
Im Dornschlag 6, Tel: 07821/9213894

Mannheim 68309
Turbinenstr. 25, Tel: 0621/7299-0

Müllheim / Baden 79379 ▲
Neuenburger Str. 27, Tel: 07631/704094-0

Nagold 72202 ▲
Untere Mühlstraße 15,
Tel: 07452/9701324

Neu-Ulm 89231
Finninger Str. 69, Tel: 0731/7076-0

Offenburg 77656
Heinrich-Hertz-Str. 13 a,
Tel: 0781/203918-0

Ostfildern-Kemnat 73760 ▲
Zeppelinstr. 34, Tel: 0711/34218704

Pfinztal/Berghausen 76327
Gewerbestr. 28, Tel: 0721/9461-0

Pforzheim 75179
Rastatter Str. 7, Tel: 07231/3897-0

Pforzheim 75177 ▲
Am Hauptgüterbahnhof 9,
Tel: 07231/44623-0

Potsdam 14482 ▲
Fritz-Zubeil-Straße 30,
Tel: 0331/76996250

Ravensburg 88214
Im Karrer 1, Tel: 0751/604-0

Schongau 86956
Ingenrieder Str. 11, Tel: 08861/712-0

Schopfheim 79650 ▲
Belchenstraße 63, Tel: 07622/6977643

Schwäbisch Hall 74523
Europaplatz 3, Tel: 0791/94616-50

Schwetzingen 68723 ▲
Scheffelstraße 28, Tel: 06202/289928-0

Sinsheim 74889 ▲
Kleines Feldlein 26,
Tel: 07261/86298-90

Sinzheim 76547
Am Markbach 7, Gewerbegebiet
„Am Markbach", Tel: 07221/805-0

Stuttgart/Fellbach 70736
Salierstr. 51, Tel: 0711/5106-0

Stuttgart 70197 ▲
Reinsburgstr. 96/1,
Tel: 0711/3651-182

Stuttgart/Feuerbach 70469 ▲
Heilbronnerstraße 389,
Tel: 0711/36534005

Tübingen 72072
Azenbachstr. 14,
Tel: 07071/85752-70

Tuttlingen 78532
Alemannenstr. 9, Tel: 07462/22-0

Villingen-Schwenningen 78052 ○
Auf Herdenen 1,
Tel: 07721/9539-39

REISSER Haustechnik Wittenberg 06886
Heuweg 18, Tel: 03491/637-0

BERTSCHE Herbertingen 88518 ▲
Obere Bergenstraße 5,
Tel: 07586/9218505

BERTSCHE Ravensburg 88212
Schützenstr. 59-61, Tel: 0751/8805-191

BERTSCHE Radolfzell 78315
Eisenbahnstr. 4, Tel: 07732/8003-0

BERTSCHE Konstanz 78467
Max-Stromeyer-Str. 146,
Tel: 07531/892999-0

GLATT Freiburg 79111
Jechtinger Str. 7, Tel: 0761/5030-0

GLATT Freiburg 79102 ▲
Günterstalstr. 25, Tel: 0761/7048030

GLATT Freiburg 79108 ▲
Robert-Bunsen-Str. 4,
Tel: 0761/5030-323

GLATT Lahr 77933 ▲
Im Dornschlag 6, Tel: 07821/9213894

GLATT Müllheim / Baden 79379 ▲
Neuenburger Str. 27, Tel: 07631/704094-0

GLATT Offenburg 77656
Heinrich-Hertz-Str. 13 a,
Tel: 0781/203918-0

GLATT Rheinfelden 79618
Großfeldstr. 11, Tel: 07623/7251-0

GLATT Schopfheim 79650 ▲
Belchenstraße 63, Tel: 07622/6977643

GLATT Lörrach 79539 ▲
Blücherstr. 26, Tel: 07621/14384

HORNUNG Kaiserslautern 67655
Barbarossastr. 31, Tel. 0631/84001-0

HORNUNG Kindsbach 66862 ■
Industriestr. 27-29, Tel: 06371/808-0

HORNUNG Pirmasens 66953
Landauer Str. 115, Tel: 06331/2607-0

KFK Frankfurt 60388,
Victor-Slotosch-Str. 22,
Tel: 06109/7332-0

W+W Ludwigshafen 67071
Am Herrschaftsweiher 29,
Tel: 06237/ 9786-0

Sie erreichen uns im Internet unter:
www.reisser.de
www.bertsche.de
www.glatt-bad.de
www.karl-hornung.de
www.kfk-kayser.de
www.willersinn-walter.de
www.reisser-haustechnik.eu

reisser.badausstattung
reisser_style

▲ Keine Ausstellung. Nur Fachverkauf für das Fachhandwerk.
■ Keine Ausstellung. Nur Verwaltung und Fachverkauf für das Fachhandwerk.
○ Nur Ausstellung und FSH Fachmarkt für Privatkunden.

09/2022 I ZZ20/141

Tochterunternehmen von REISSER:

BERTSCHE | GLATT | HORNUNG | KFK | W&W | REISSER HAUSTECHNIK